VII Feria Virtual de Prototipos

Universidad Continental

Nombre del prototipo:

“Healtthy Watter” Purificador de agua

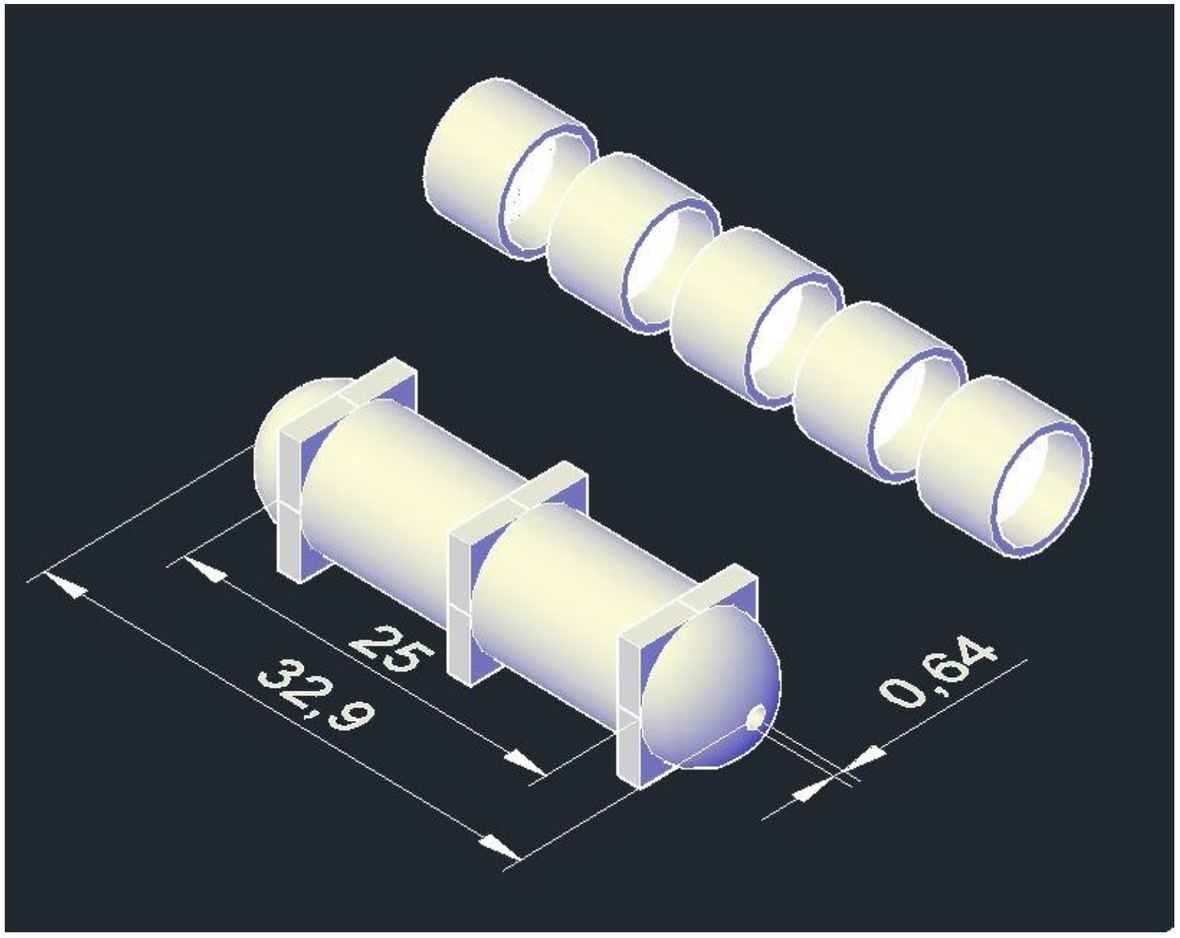

D**OCENTE:** Tello Berenstein, Alicia Esther

CAMPUS: Huancayo

NRC: 11482

CENTRO DE EMPRENDIMIENTO CONTINENTAL

Universidad Continental

Equipo de trabajo:

- Capcha Baldeon Luis Fernando | Ing. Civil
- Cuadrado Ayma Ian Axel | Adm. y Negocios Internacionales
- Ricalde Cadillo Wilder Raul | Ing. Civil
- Roman Ramos Jackeline Mishel | Psicología

Definición del problema

- Debido a que las comunidades carecen de los beneficios de tener agua en buen estado para sus familias, ya sea por la zona o empresas que no apoyan a los ciudadanos con una buena calidad de agua. Aparte de todo esto es que al no consumir buena calidad de agua pueden sufrir muchas infecciones y enfermedades por bacterias que se pueden encontrar en esta agua y por justa razón resulta ser muy perjudicial para los ciudadanos.

Universidad Continental

“Healtthy Watter” Purificador de agua

PROBLEMA

En ingenio la población no cuenta con el servicio de agua potable el cual daña su salud porque no es bebible y contiene parásitos

SOLUCIÓN

Purificar el agua para dar una mejor calidad de vida a las familias, y así evitar problemas de salud

MÉTRICAS CLAVE

Expansión del mercado e incremento de nuevos clientes

PROPUESTA DE VALOR

- Un costo económico el cual esté al alcance de los pobladores
- Facilidad para poder adquirir el producto
- Filtros removibles para cambiarlos de manera individual

VENTAJA COMPETITIVA

producto de calidad con materiales resistentes y fácil de utilizar para las familias y la venta de 15 purificadores por mes y 200 likes por semana en nuestra pagina de facebook

CANALES

Facebook
Establecimientos autorizados

SEGMENTO

familias de la zonas alejadas de Ingenio ubicado en la ciudad de Huancayo, region Junin, dirigo a las personas de un nivel socioeconómico de B y C.

ESTRUCTURA DE COSTOS

- Pago al personal (Equipo de trabajo)
- Pago de recibos de agua y luz
- Gastos para futuras adquisiciones
- Mantenimiento del vehículo
- pago a los establecimientos autorizados

ESTRUCTURA DE INGRESOS

- Venta de nuestro producto(Purificadores de agua).
- venta de mallas filtrantes.
- manual de uso para el cliente
- soportes técnicos

CENTRO DE EMPRENDIMIENTO CONTINENTAL

Universidad Continental

“Healtthy Watter”
Purificador de agua

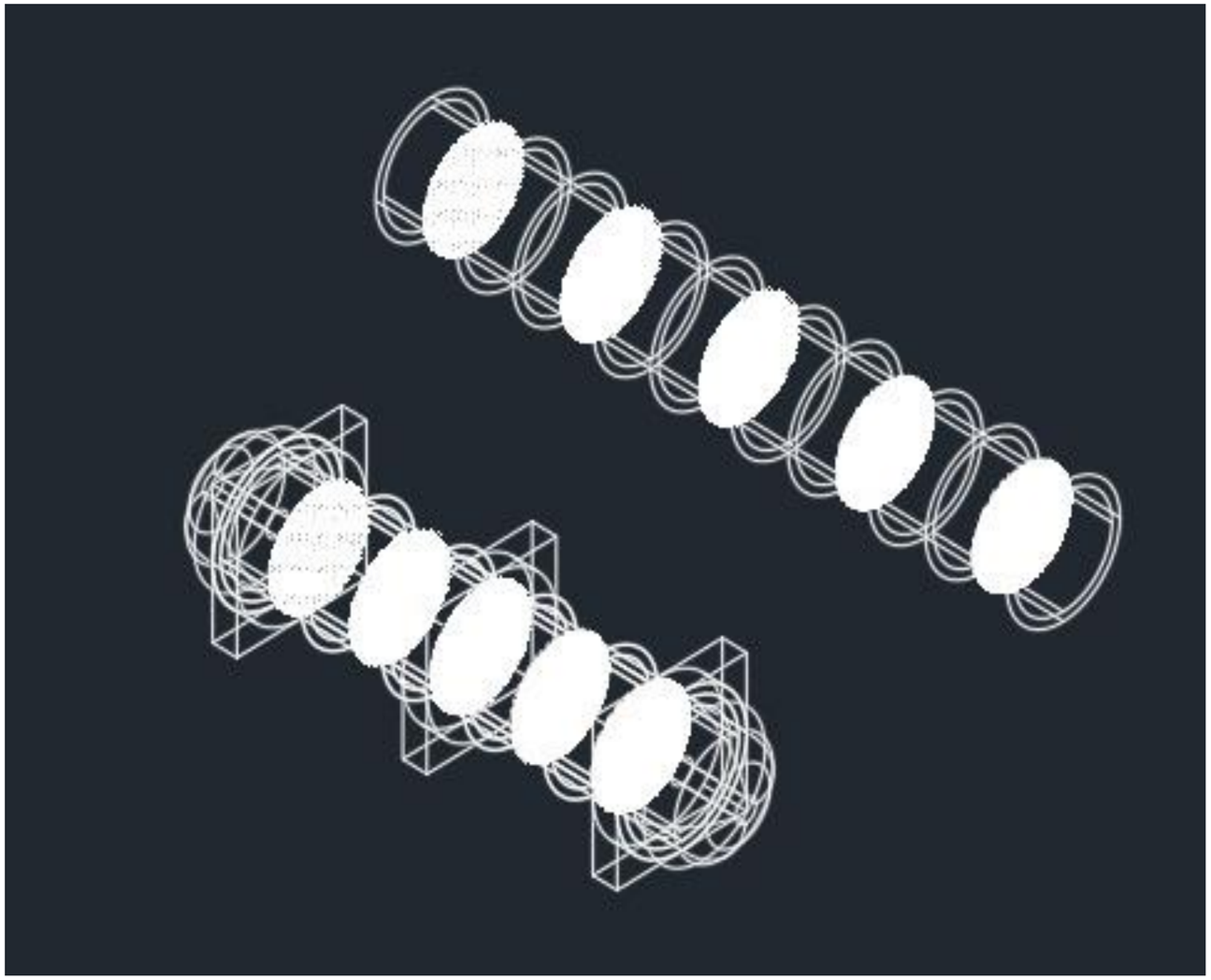

En los extremos de nuestro producto se encuentra la abertura que es para conectar el tubo de 1/2´.
Internamente están distribuidas la mallas el cual, al transcurrir el agua por dentro de este purificador, filtra los residuos provenientes; de esta manera el agua que sale es totalmente pura y apto para el consumo humano.

Universidad Continental

VII Feria Virtual de Prototipos

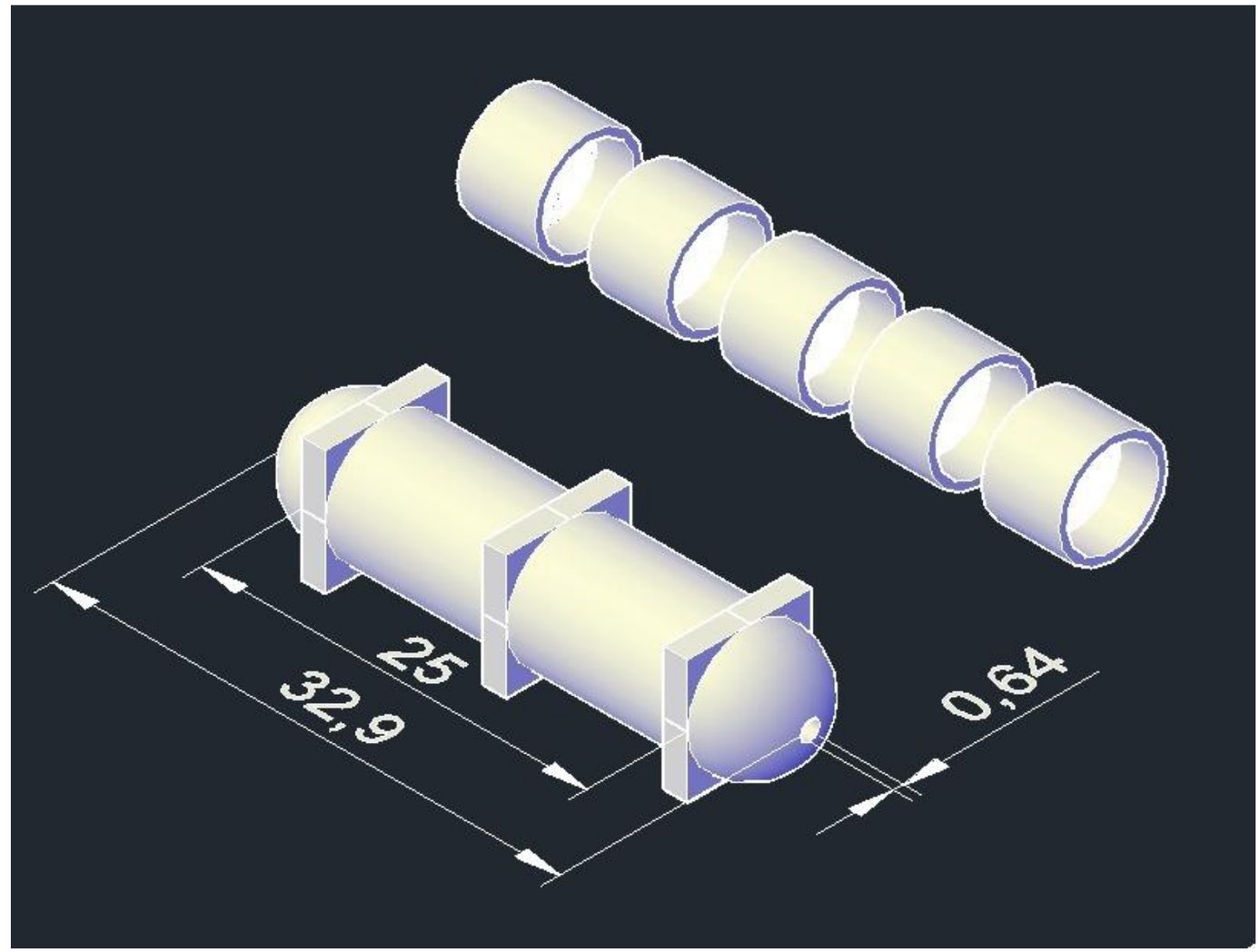

¡GRACIAS!

CENTRO DE EMPRENDIMIENTO CONTINENTAL
Conti-emprende@continental.edu.pe